Zul.Abw.für Längenmaße ohne Toleranzangabe DIN ISO 2768-m				
Nennmaß (mm)	0,5-6	üb.6-30	üb.30-120	üb.120-400
Abmaße (mm)	± 0,1	± 0,2	± 0,3	± 0,5

confidential

-Schutzvermerk nach DIN ISO 16016 beachten-

Werkstückkanten DIN ISO 13715		Oberflächenangabe DIN EN ISO 1302			
Außenkanten	Innenkanten	Z $\sqrt{}$=R_z100	y $\sqrt{}$=R_z 25	X $\sqrt{}$=R_z6,3	W $\sqrt{}$=R_z 1
-0,5	+0,5				

APPENDIX 1-1

Type 309
generalized representation
DN25 - PN40

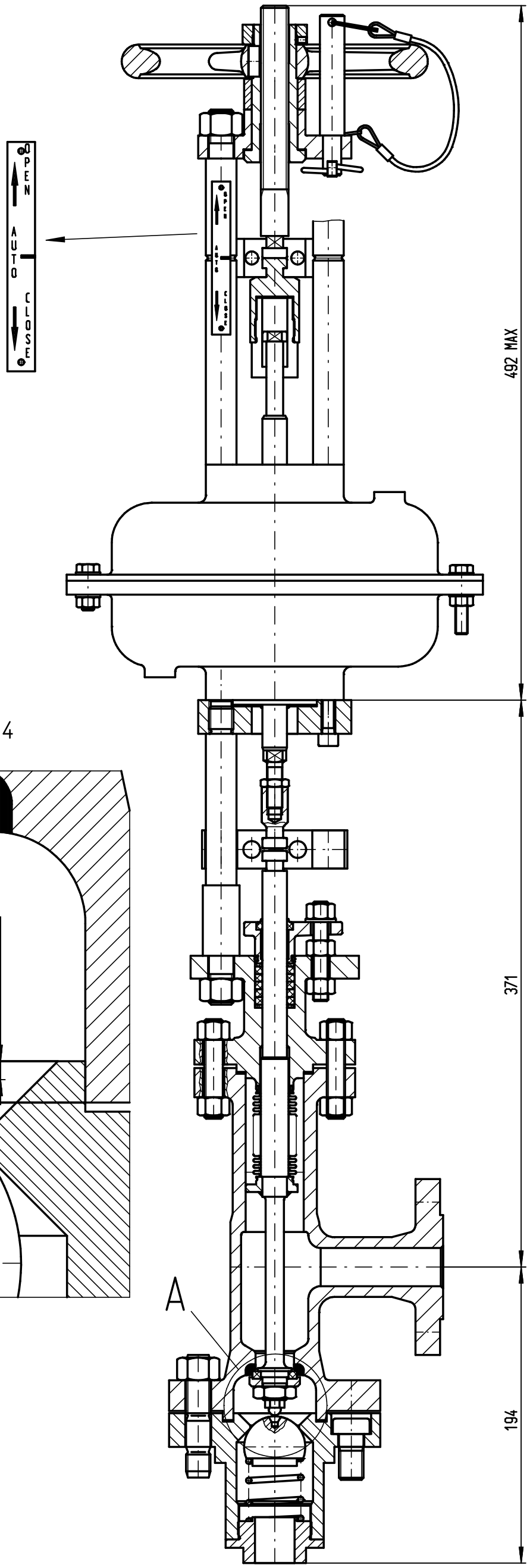

DETAIL A

Dimension in accordance with
GEST 17/492 section 14.10.2.4.4

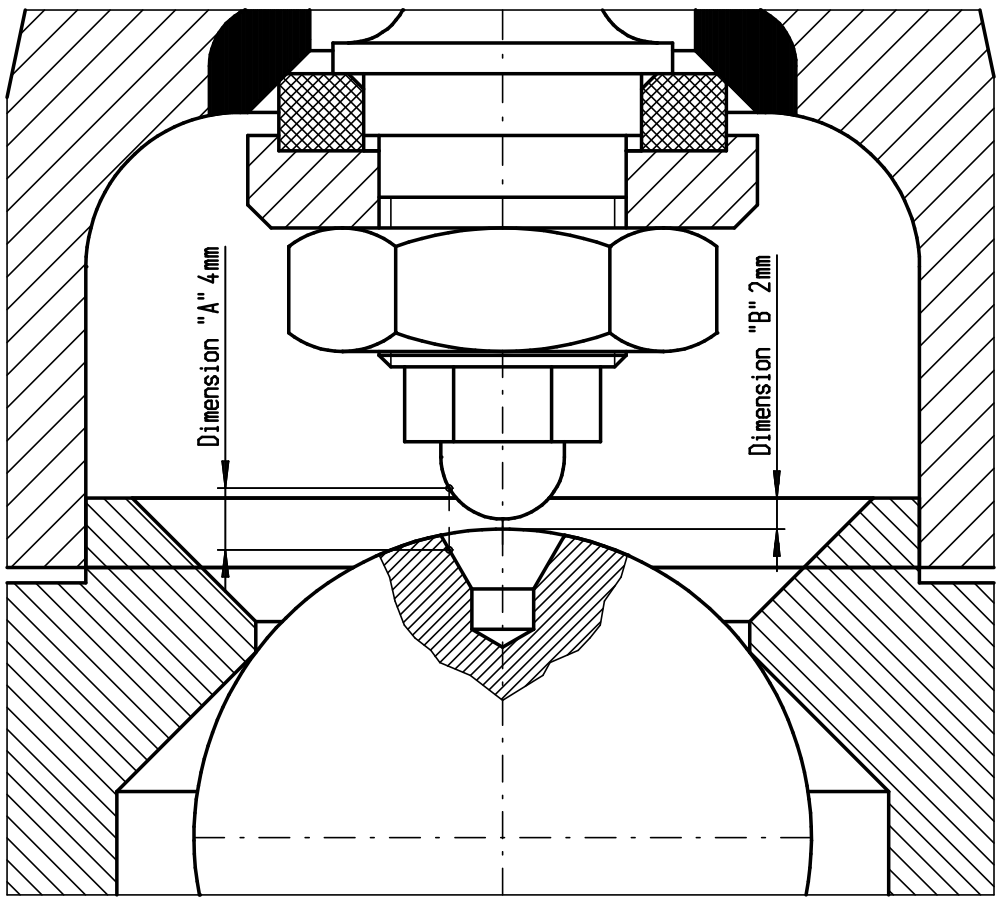

Paßmaß	ob. Abmaß	unt. Abmaß

Tolerierung ISO 8015 | Allgemeintoleranz DIN ISO 2768-mH

Gez.: 13.02.2020 Siebert | Rohteil-Zeichnung:

Gepr.: | Vorbearbeitungsteil:

PHÖNIX
ARMATUREN-WERKE
Bregel GmbH
34471 Volkmarsen
GERMANY

Benennung:
Valve for stationary tank
MA.1-Ö-H

DN:25 | PN:40 | NPS: | Class:

Maßstab: 1:3 | Ursprung: 309.058036075 | Ersatz für:

0 Hicad-Original | ZUS

Ind. | Änderung | Datum | Name

Zeichnungs-Nr.: 309.015020016.0006 | Blatt: 1

CAD: C:V-00086557.SZA

Änderungsnummer:

APPENDIX 1-1